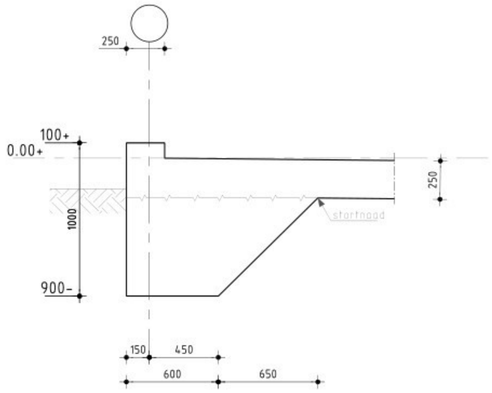


Detail 1

(schaal 1:20)

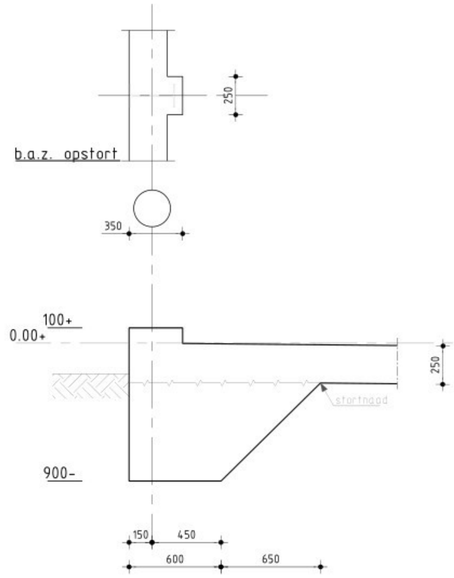


Detail 2

(schaal 1:20)

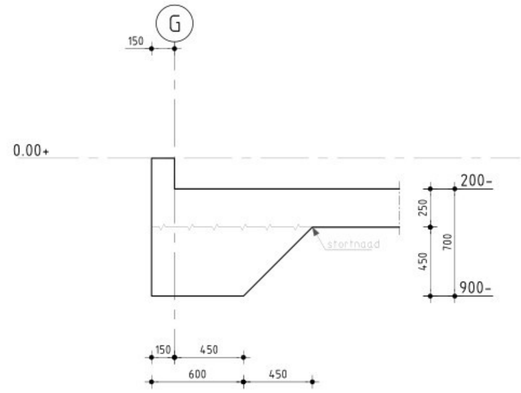


Detail 31

(schaal 1:20)

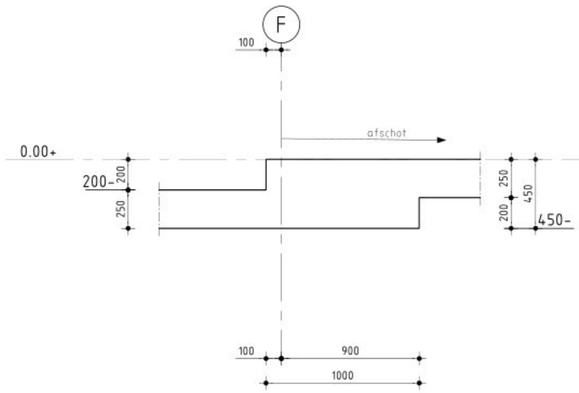


Detail 32

(schaal 1:20)

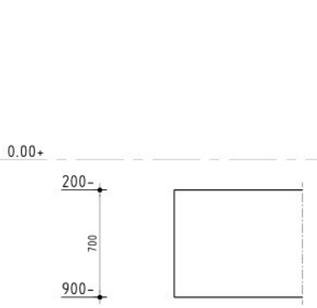


Detail 38

(schaal 1:20)

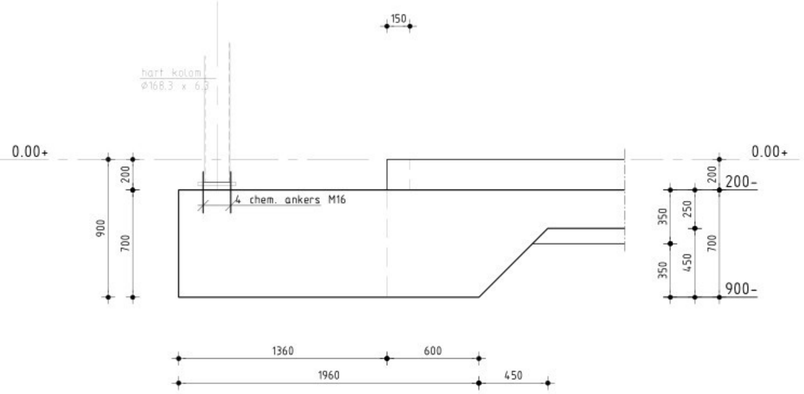


Detail 39

(schaal 1:20)

Zie voor overzichtstekeningen tek. C_01 en C_02

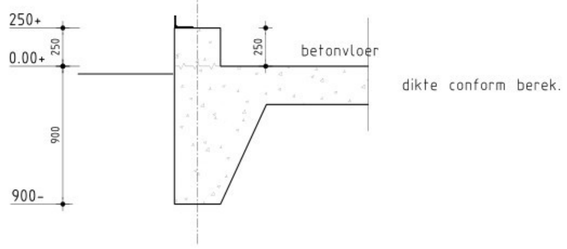


Detail d1

(schaal 1:20)

ONDER VLOER STERK VERDICHT ZANDPAKKET AANBRENGEN
GRONDVERBETERING TOEPASSEN WAARNODIG.
OVERLAPPINGSLASSEN ( BIJ LOSSE STAVEN ) VERSPRINGEND AAN TE BRENGEN
De doorgaande basiswapening is aangegeven in de doorsneden.
De bijlegwapening is aangegeven in de plattegrond en/of doorsneden.

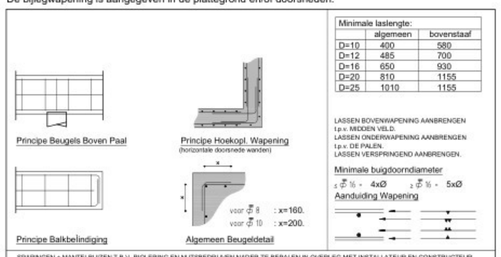


Minimale laslengte:

| | algemeen | bovenstaal |
|---|---|---|
| D=10 | 400 | 580 |
| D=12 | 485 | 700 |
| D=16 | 650 | 930 |
| D=20 | 810 | 1155 |
| D=25 | 1010 | 1155 |

LASSEN BOVENWAPENING AANBRENGEN
t.p.v. MIDDEN VELD.
LASSEN ONDERWAPENING AANBRENGEN
t.p.v. DE PALEN.
LASSEN VERSPRINGEND AANBRENGEN.

Minimale buigdoorndiameter

$_{\varnothing}$ ⌀ 16 - 4xØ $_{\varnothing}$ ⌀ 16 - 5xØ

Aanduiding Wapening

SPARINGEN + MANTELBUIZEN T.B.V. RIOLERING EN NUTSBEDRIJVEN NADER TE BEPALEN IN OVERLEG MET INSTALLATEUR EN CONSTRUCTEUR.

BETONCONSTRUCTIES: Uitvoering conf. NEN-EN13670:2005, NEN-EN206-1:2005, NEN8005:2008/2011 en NEN-EN1992-1-1:2011

| Gegevens / Onderdeel | | VLOEREN | BALKEN | POEREN | KOLOMMEN |
|---|---|---|---|---|---|
| Sterkteklasse | | C30/37 | C30/37 | C30/37 | C30/37 |
| Milieu-klassen | Boven/Binnen | XC4(XS3,XA3) | XC4(XS3,XA3) | XC4(XS3,XA3) | XC4(XS3,XA3) |
| | Onder/Buiten | XC4(XS3,XA3) | XC4(XS3,XA3) | XC4(XS3,XA3) | XC4(XS3,XA3) |
| Grootste korreldiam. | | 31.5MM. | 31.5MM. | 31.5MM. | 31.5MM. |
| Ontkistingsst. x $^{-}_{1}$ ⅆ | | 33N/MM2 | 33N/MM2 | 33N/MM2 | 33N/MM2 |
| Staalsoort | | B500A/B | B500A/B | B500A/B | B500A/B |
| Maatgevende Betondekking | Onder | 40MM | 40MM | 40MM | 40MM |
| | Boven | 40MM | 40MM | 40MM | 40MM |
| | Zijkant | 40MM | 40MM | 40MM | 40MM |

Tenzij anders aangegeven onder alle op de grondslag gestorte betonconstucties een werkvloer van schrale beton dik 50mm, minimaal cementgehalte 200 kg/m2. Stortnaden, doorvoeren e.d. in overleg met constructeur. Wapeningsnetten: B500 A of B of gelijkwaardig. Evt. druklagen wapenen met ⌀ (= fc).
Denk om in te storten ankers, stekken(bakken), koppelwapening en bouwkundige voorzieningen.

Overig:

## Aanvullende Opmerkingen

- Fundering op staal
- Voor geotechnisch grondonderzoek en funderingsadvies zie rapport WIERTSEMA & PARTNERS, rapportnr. VN-35698
- Ankerplan staalconstructie volgens tekening Aannemer / staalleverancier
- In te storten afvoerputten e.d. volgens Aannemer
- Aanvulling t.b.v. op te stellen equipment:
  * Production area II: as A'-G / 16-20 vlgs. tekening Christof Industries Austria
  * Conform deze leveranciers informatie dienen de opstortingen met bijbehorende verankeringen in het werk bepaald te worden.

## Algemeen (Definitief ontwerp)

Peil 0 = 5.00m+ N.A.P.
Bestaande maatvoering i.h.w. controleren. Dit document is in grote mate van zorgvuldigheid samengesteld. Mocht er desondanks nog een onvolkomendheid in zitten, dan dient de ontdekker zich te melden bij de samensteller voor eventuele correctie/ aanvulling. Dit in het kader van gezamenlijke verantwoordelijkheid van betrokken partijen voor een succesvol bouwproces. Dit document behoort tot hoofdstuk 5 (Definitief Ontwerp) van de standaard taakbeschrijving van de DNR-STB is en daarmee in deze fase nog niet geschikt voor de uitvoering.

Bouwkundig:
- Aanwezigheid en afmetingen van de in het BB genoemde ruimten en opstelplaatsen volgens hfst. 4.
- Trappen en vloerafscheidingen uitvoeren volgens BB hfst. 2
- Draaiende delen die volgens NEN 5087 bereikbaar zijn voor inbraak dienen te voldoen aan weerstandsklasse 2.
- In de uitwendige scheidingsconstructie geen openingen breder dan 0,01m voorzien ivm. wering ratten en muizen, uitgezonderd benodigde af- en aanvoeren.
- Douche- en toiletruimten voorzien van vloer-/wandtegels volgens BB hfst. 3.5 en NEN 2778.
  Wandtegels in de sanitaire ruimtes tot aan plafond.

Installaties:
- Electra volgens BB hfst. 6, NEN 1010 en qua uitrusting minimaal voldoen aan de NPR 5310, kolom 'eenvoudig'.
- Koud- en warwaterinstallaties volgens NEN 1006 en KIWA-richtlijnen.
- Afvoer afvalwater en fecaliën uitvoeren volgens NTR 3216 en NEN 3215.
- Luchttoe-/afvoer mbv. mechanische ventilatie met warmteterugwinning. Luchtdebieten volgens BB hfst. 3.6.
- Karakteristiek geluidsniveau ten gevolge van installaties ten hoogste 30dB(A) volgens NEN 5077.

Algemeen:
- Technische bouwvoorschriften uit het oogpunt van veiligheid volgens eisen BB hfst. 2.
- Technische bouwvoorschriften uit het oogpunt van gezondheid volgens eisen BB hfst. 3.
- Technische bouwvoorschriften uit het oogpunt van bruikbaarheid volgens eisen BB hfst. 4.
- Technische bouwvoorschriften uit het oogpunt van energiezuinigheid en milieu, nieuwbooouw volgens eisen BB hfst. 5.
- Voorschriften inzake installaties volgens eisen BB hfst. 6.
- Voorschriften inzake het gebruik van bouwwerken, open erven en terreinen volgens eisen BB hfst. 7.
- Bouw- en sloopwerkzaamheden volgens eisen BB hfst. 8.

Geluid:
- Een uitwendige scheidingsconstructie van een verblijfsgebied heeft een volgens NEN 5077 bepaalde karakteristieke geluidwering met een minimum van 20 dB.

| revisie | datum | omschrijving | contr. | tek. |
|---|---|---|---|---|
| 1.0 | 01-10-25 | VOOR AANVRAAG | | |

Opdrachtgever: **Construct -ID**
Adres: Spoorstraat 4, 9528PN Buinen

telefoon +31(0)651101085 www.construct-id.nl

Project: **Eco Fuels uitbreiding Hal**
Adres: voor Bio oil locatie Eemshaven Westlob 6, 9979 XJ Eemshaven

Onderwerp: **Funderingstekening - bestaand**
Omschrijving: Principe details (behorend bij C_01+C_02)
Tek. nr.: **C_03**

A&I | KWANT | CIVIEL
adviseurs & ingenieurs
www.aikwant.nl
info@aikwant.nl
088-5975790

Kenmerk opdrachtgever :
Tekenaar:
Constructeur:
Gecontroleerd:

Project nr: P.0583166.5.AA
Formaat: A1
Schaal: 1:20

Status: **DEFINITIEF**
Fase: DO