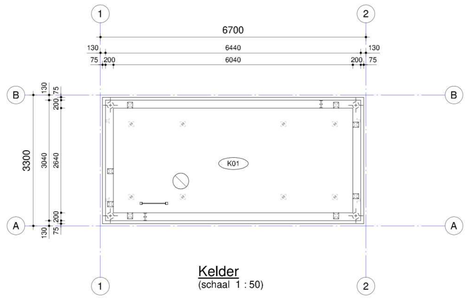

Kelder
(schaal 1 : 50)

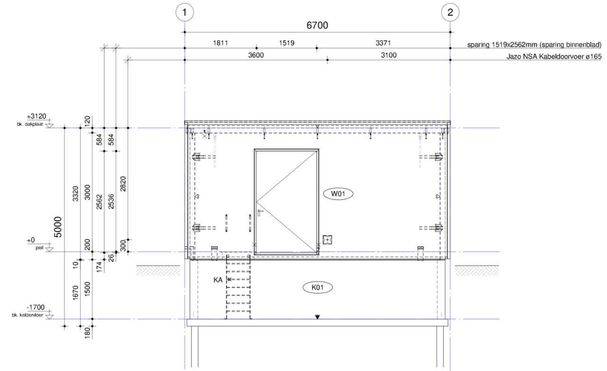

Aanzicht as A
(schaal 1 : 50)

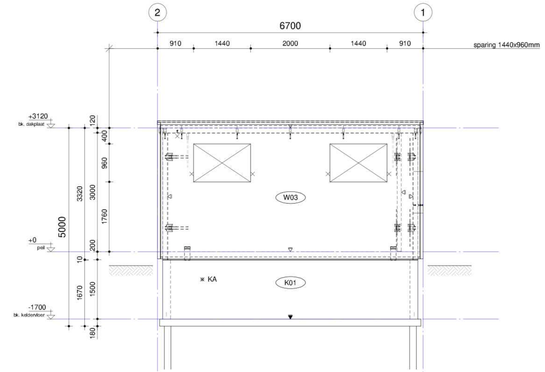

Aanzicht as B
(schaal 1 : 50)

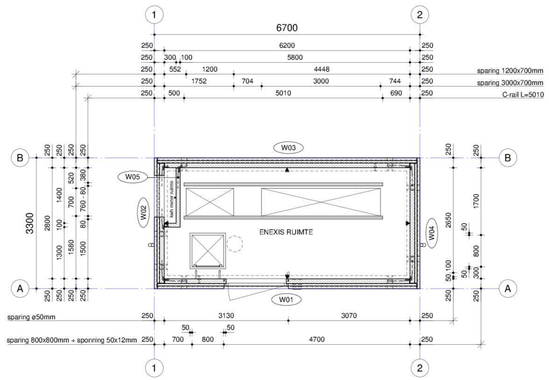

Begane grond
(schaal 1 : 50)

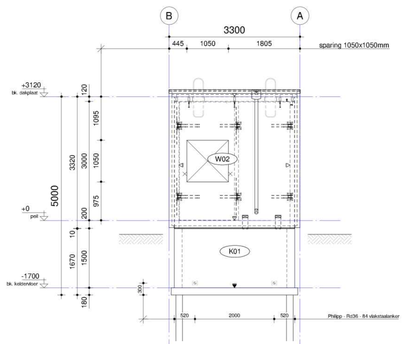

Aanzicht as 1
(schaal 1 : 50)

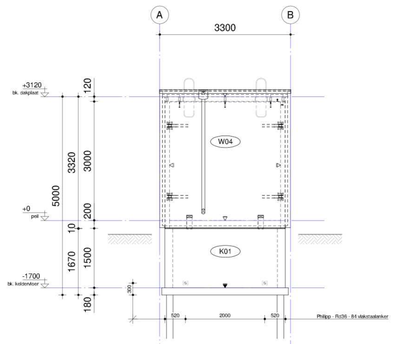

Aanzicht as 2
(schaal 1 : 50)

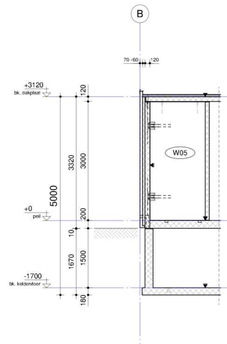

Doorsnede L vormige wand
(schaal 1 : 50)

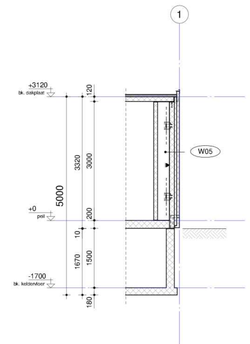

Doorsnede L vormige wand (korte wand)
(schaal 1 : 50)

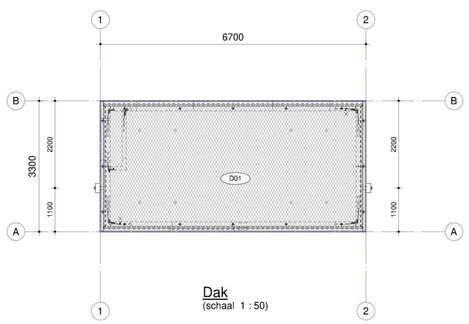

Dak
(schaal 1 : 50)

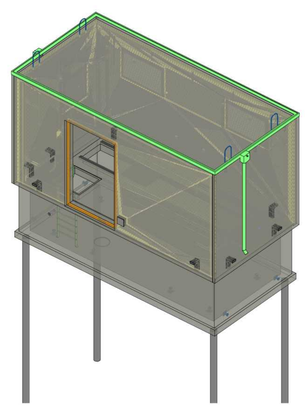

3D weergave

Overzicht prefab elementen (behuizing 1x uitvoeren)

Overzicht elementen BOVENBOUW

Merk	Aantal	Gewicht [kg]	Lengte [mm]	Breedte/hoogte [mm]	Dikte [mm]
D01	1	5,800	3,020	6,420	120
V01	1	6,775	2,800	6,200	200
W01	1	8,075	6,180	3,190	250
W02	1	4,375	3,020	3,190	250
W03	1	8,725	6,180	3,190	250
W04	1	4,900	3,020	3,190	250
W05	1	1,325	1,490	2,980	100
	7	39,975			

Overzicht elementen KELDER

Merk	Aantal	Gewicht [kg]	Breedte [mm]	Hoogte [mm]	Lengte [mm]
K01	1	22,975	3,040	1,700	6440
	1	22,975			

Montage (en / of in het werk in te storten) onderdelen

Merk	Aantal	Onderdeel
S02	12	L120x60x6 lg=60 (tbv lasverbinding)

Fundatie

Algemeen

Systeem : Fundering op staal / Paalfundering
Uitwerking door : Derden
Sonderingen en Funderingsadvies : Derden

Staalconstructies

Algemeen

- Ontwerp en berekening staalconstructie conform de NEN-EN 1993 serie.
- Tenzij op tekening anders staat aangegeven, het renvoi aanhouden.

- Vorm, functie, doel, afmetingen en materiaalkeuze van de staalconstructie conform bestektekeningen en principedetails WSP. Zie ook rapportage WSP voor overige prestatie-eisen.

- Materiaalsoorten en -kwaliteiten:
  - walsprofielen: S235JR;
  - koker- en buisprofielen: S275JRH (warmgewalst);
  - gelntegreerde liggers: S355J0;
  - boutkwaliteit: 8.8, gerolde draad;
  - ankerkwaliteit: 4.6, gerolde draad.

Vloerbelastingen

Veranderlijke belasting maaiveld : 10 kN/m2
Veranderlijke belasting keldervloer : 5 kN/m2
Veranderlijke belasting BG-vloer : 15 kN/m2
Veranderlijke belasting dak vloer : 1 kN/m2

Ondersabelen

- Tenzij op tekening anders staat aangegeven, het renvoi aanhouden.

- Alle horizontale voegen tussen buitenwanden + dakplaten + kelderbakken volledig ondersabelen met krimparme mortel (K50).
- Scheidingswanden (in bovenbouw en kelder) niet ondersabelen.

Kleuren en Materialen

Buitenwanden (C35/45)

Buitenzijde : Uitgewassen beton
Binnenzijde : RAL 9010

Tussenwanden (C35/45)

Voor- en achterzijde : RAL 9010

Dakplaten (C35/45)

Bovenzijde : Dakbedekking bitumen geisoleerd
Buitenrand : RAL ???
Onderzijde : RAL 9010
Demontabel dak : nee

Vloerplaten (begane grond) (C35/45)

Bovenzijde : Coating RAL 7035
Onderzijde (kelderzijde) : Grijs onbehandeld

Kelderbak (C35/45)

Buitenzijde (wanden) : Bitumen coating zwart
Binnenzijde (wanden en vloer) : Grijs onbehandeld

Overig

Hemelwater afvoer : Loro-X ø80mm
Toegangsdeur(en) : Merford M RAL ???
Ventilatierooster(s) : Ubbink
Vloerrooster(s) : Jazo staal met gasveer
Valbeveiliging : nee
Daktrim : Aluminium

Afwerking en Symbolen

- ▼ = stortzijde: onbewerkt (afrijen)
- ▼ = stortzijde: spanen
- ▼ = stortzijde: gerold
- ▼ = stortzijde: ruw aanstortvlak
- ▼ = stortzijde: volgens monster (aangeleverd)
- ▽ = matrijzde: onbehandeld
- ▽ = matrijzde: schoon werk (luchtbellen inpoetsen)
- ▽ = matrijzde: uitgewassen grind
- ▽ = matrijzde: ruw aanstortvlak
- ▽ = matrijzde: volgens monster (aangeleverd)

mz = matrijzde
sz = stortzijde
+ = instortvoorziening aan voorzijde (bij aanzicht = stortzijde)
× = instortvoorziening aan achterzijde (bij aanzicht = stortzijde)
= markering vellingkant
= markering ronde hoek d.m.v. puimsteen / kitrand in mal
KA = koppeling aarde
CW = cadweld aardplaat M12
RGB... = Rockwool G-frame
NSA... = NSA Kabeldoorvoer

Arceringen

- in het werk gestort beton
- prefab beton
- isolatie

Coderingen

BB = betonbalk (in het werk gestort)
FB = funderingsbalk (in het werk gestort)
FS = funderingsstrook (in het werk gestort)
BV = betonvloer (in het werk gestort)
K... = Prefab kelderbak
V... = Prefab vloerplaat
W... = Prefab wand
D... = Prefab dakplaat

Assemblage en transport

Assemblage op fabriek

Bovenbouw :

• bg- vloer + buitenwanden	: monoliet d.m.v. haarspelden
• dakplaten + buitenwanden	: dookverbinding + krimparme mortel
• dakplaten + binnenwanden	: geen verbinding, vrij houden
• buitenwanden + buitenwanden	: rij lasplaten boven
• buitenwanden + binnenwanden	: lasplaten onder + boven

Kelder :

• keldervloer + kelderwanden	: monoliet

Bovenbouw + kelder :

• buitenwanden + kelderwanden	: geen + krimparme mortel
• bg- vloer + kelderwanden	: geen + krimparme mortel

Transport op fabriek

Bovenbouw :

• buitenwanden	: staafankers i.c.m. kantelkist (dus niet kantelen)
• binnenwanden	: staafankers i.c.m. kantelkist (dus niet kantelen)
• bg- vloer	: heeft geen hijsankers
• dakplaten met opstanden	: kantelankers i.c.m. kantelkist naar horizontale positie
• dakplaten met opstanden (na kantelen)	: vlakstaalankers
• dakplaten, overig	: vlakstaalankers
• langswanden (buitenwanden)	: staafankers (en gaten in dakplaten) t.b.v. geassembleerde bovenbouw en lichte installaties* ($G \leq 0,5$ kN/m2)

Kelder :

• keldervloer + kelderwanden	: vlakstaalankers

Transport samenstelling bovenbouw en kelder separaat naar locatie

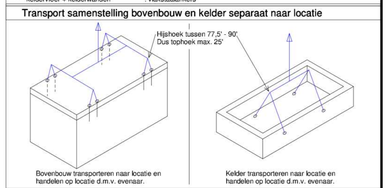

Bovenbouw transporteren naar locatie en handelen op locatie d.m.v. evenaar.

Kelder transporteren naar locatie en handelen op locatie d.m.v. evenaar.

* voor zwaardere installaties dient expliciete opgave van belastingen / krachten verstrekt te worden om mogelijkheden te toetsen.

voor constructieve uitgangspunten WSP Nederland, zie rapport;	model is gebaseerd op digitale onderlegger derden;
-	-

omschrijving van de wijzigingen	door

project	Eteq + Enexis ruimt Veendam
onderdeel	Overzichtstekening
producent	Spijkerman
projectleider producent	
afnemer	Eteq
datum	17-04-2024
projectleider	
schaal	1:50
constructeur	
formaat	1300x841
tekenaar	

wijz.	datum

producent: SPIJKERMAN PREFAB SOLUTIONS
Spaarlaan 5
3824 MR Amersfoort
T: +31(0)33 450 61 00
E: info@spijkermanbv.nl

engineering: wsp
Ringweide 41
3439 LM Nieuwegein
T: 088 910 20 00
E: nl.utrecht@wsp.com

projectnummer producent	projectnummer engineering
230169	SGE027525

status: TER CONTROLE
bladnummer: 230169_O-100
wijziging: