section D-D

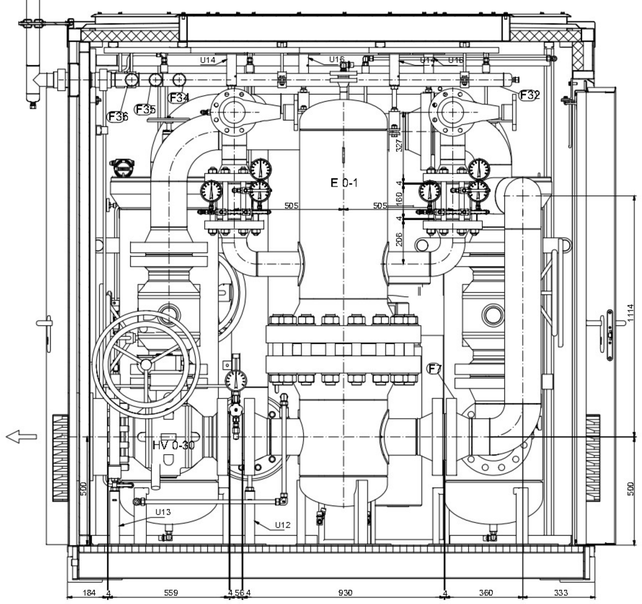

section E-E

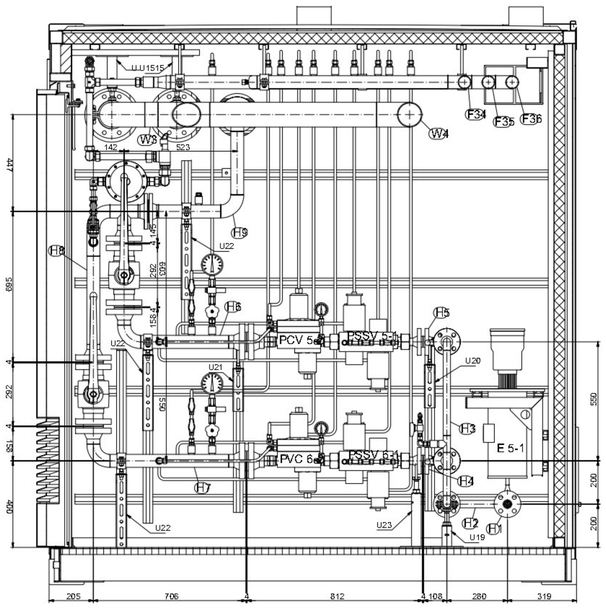

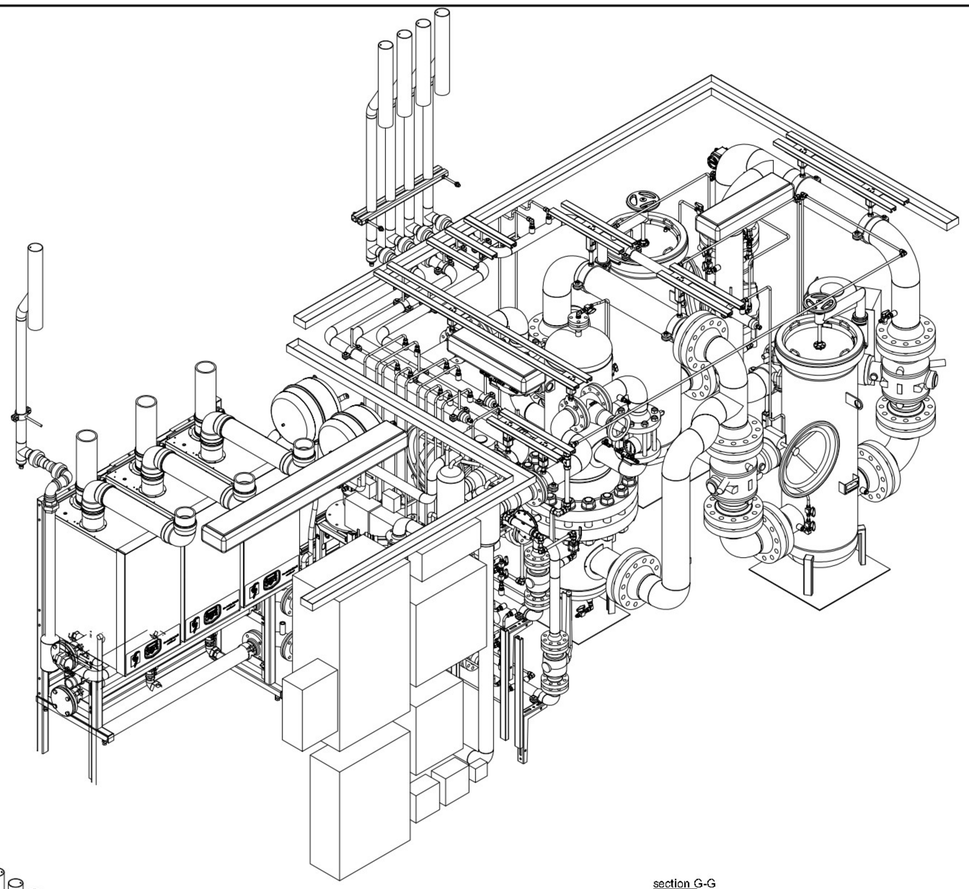

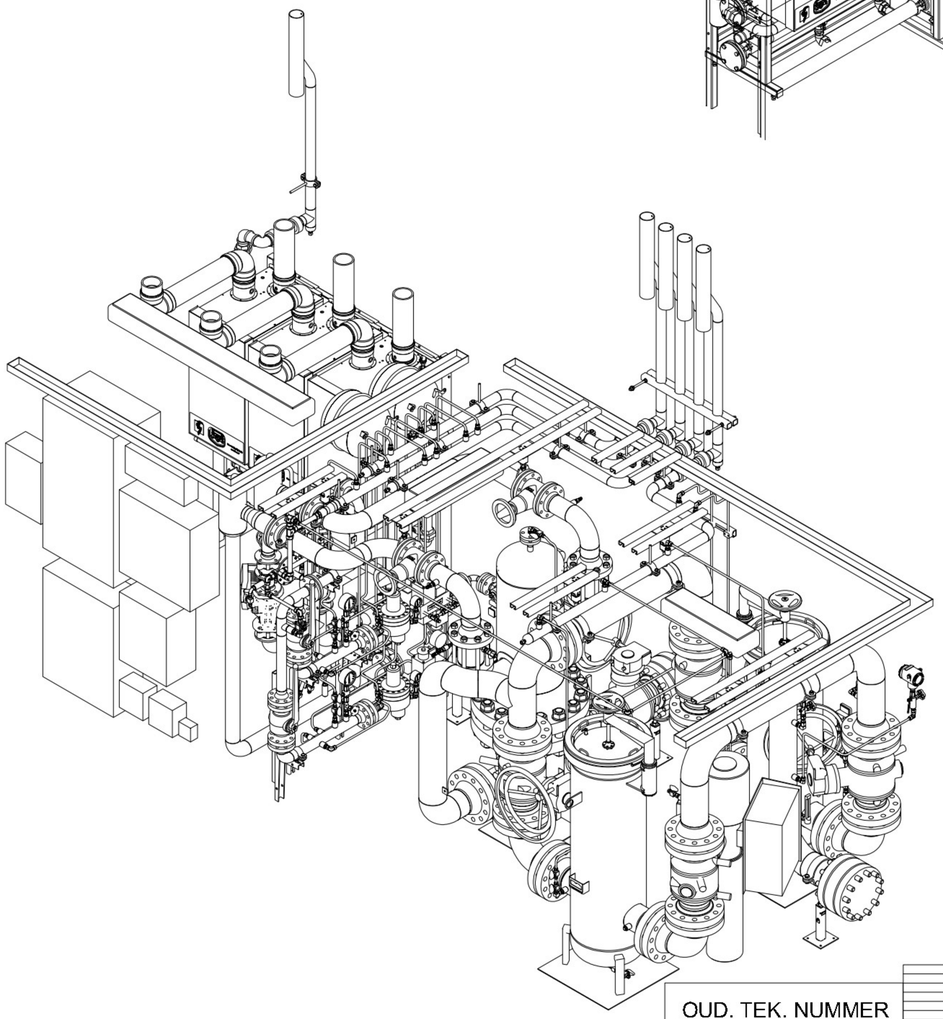

section F-F

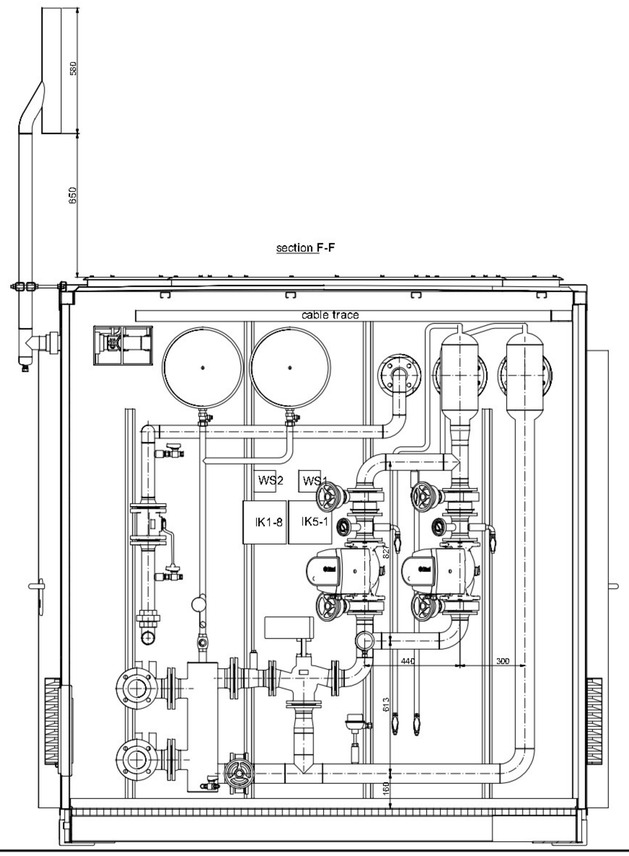

section G-G

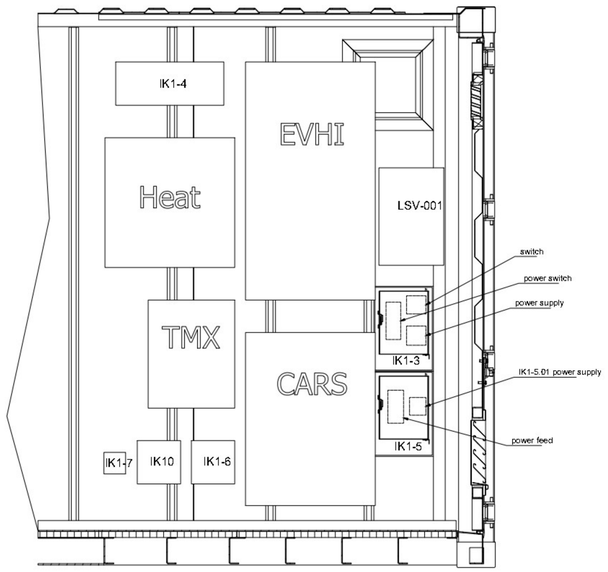

OUD. TEK. NUMMER

GASUNIE DOCUMENT NUMBER	REV.	PURCHASE ORDER NUMBER	
F-N800-R016-LX-003-002	0	45168029	
FINAL			

Date. Name.
Edited 11.02.2016 S.Thies
Approv.
Norm.

CH4 Gasunie
Celle Uelzle 4A / 29223 Celle
Tel 05141-403440
Fax 05141-403440/79
www.ch4.de

Scale 1:10
Customer: Gasunie
Project: mobile GPRS No.1 - heating
General Arrangement Drawing
CH4 Commission 746.01-D01/15
Sheet 2 of 2

Rev. 9 17.11.2016 S. Thies
Changes. Date. Name.
Replace new or fix. Replaced by.

TITEL: GENERAL ARRANGEMENT MOBIELE UNIT R016 — GPRS No.1 Heating DEVENTER

STATUS: ALS UITGEVOERD	TEKENNUMMER: VIRO	VPL: VIRO	FAM:
	GEKONTROLEERD DOOR:	VPL: VIRO	GEKONTROLEERD TEKENING OMGENUMMERD: VIRO
	TEKENEN:	VPL: DLS	SCHAAL: 1:10 — DATUM IN STAAT: 2016-02-11 — DATUM VRIJGAVE: 2022-03-01

© 2016 N.V. NEDERLANDSE GASUNIE

OVERGANG L	INGENIEUR 4	TEK. TEKENT 56	B & B JA	PROJECT:	REPRODUCTIE:
PROJECTNUMMER		SOORT/ONDERDELEN CODE		A0	N-800-LM-R016-002-002 — VELL.NR. 0