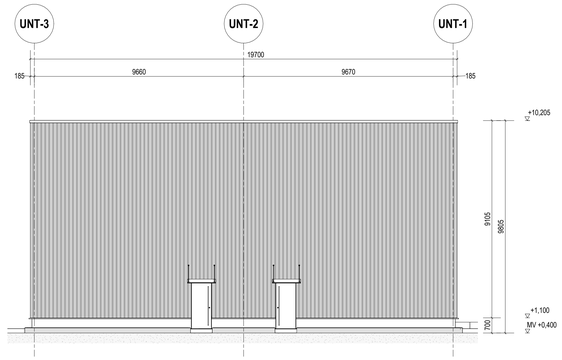

AANZICHT NOORD
M 1 : 100

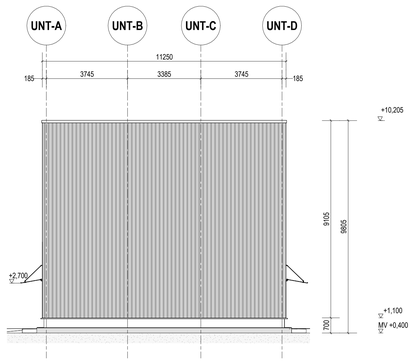

AANZICHT OOST
M 1 : 100

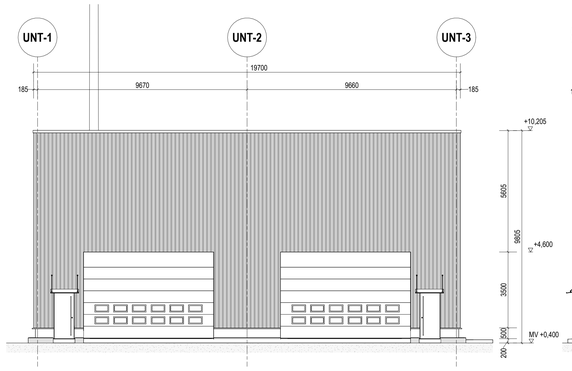

AANZICHT ZUID
M 1 : 100

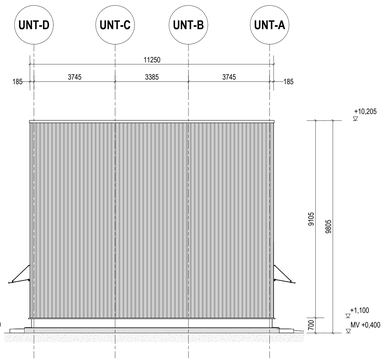

AANZICHT WEST
M 1 : 100

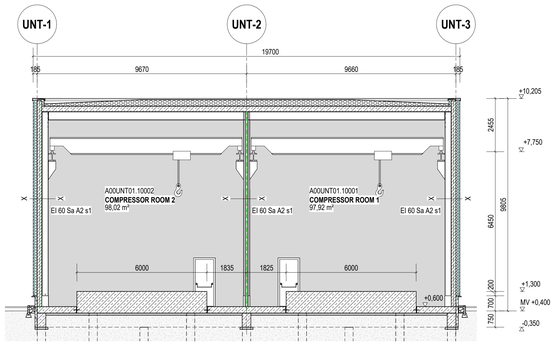

DOORSNEDE 02
M 1 : 100

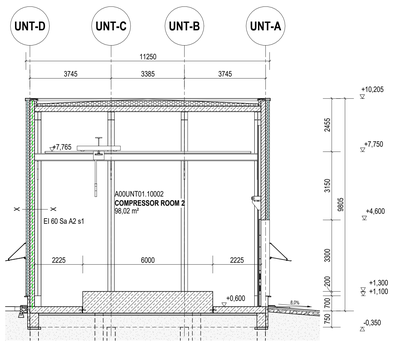

DOORSNEDE 01
M 1 : 100

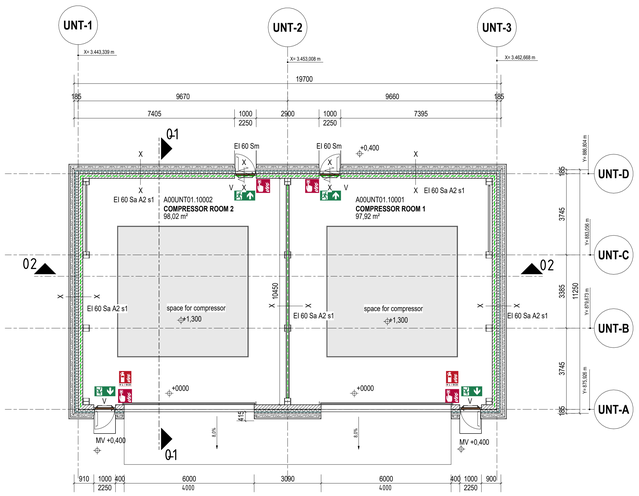

BEGANE GROND
M 1 : 100

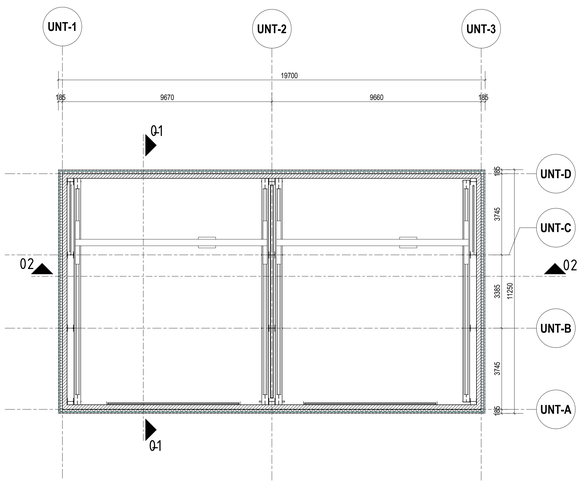

+6.00 NIVEAU
M 1 : 100

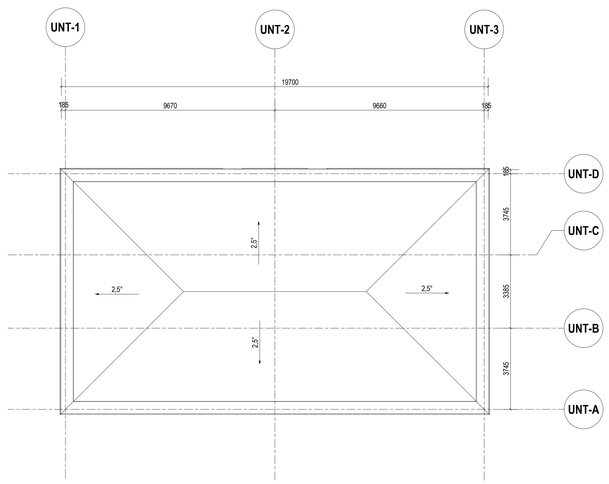

DAK OVERZICHT
M 1 : 100

LEGENDA

- Beton gewapend
- Beton ongewapend
- Gipswand
- Vezelisolatie
- Sandwich plaat
- Trapez plaat
- Kalkzandsteen
- Grind
- Perimeter isolatie
- Apparatuur
- Bovenrand afgewerkte vloer
- Bovenrand onafgewerkte vloer
- Ruimte met verhoogde geluidsisolatie vereiste
- Snee 1 — Snijlijn

Gevels zijn opgebouwd uit kalkzandsteenwanden, isolatie en staalbeplating. Gevels zijn minimal 60 minuten brandwerend.

Kalkzandsteenwanden dienen aan de onderzijde te worden beschermd door folie ter bescherming tegen vochtindringing

Daken zijn opgebouwd uit breedplaten, insitu beton, afschotisolatie en bitumineuze afwerking

Façade brick walls (214 mm) and interior walls shall be lateral stabilized/supported by secondary steelwork

Ruimte markering

00.01	Ruimtenummer
Foyer	Ruimte gebruik
29,63 m²	Ruimte oppervlakte

- Vluchtrouteaanduiding conform NEN 3011
- Brandslanghaspel en minimale lengteaanduiding (L=30m)
- Handbrandmelder, Projectie conform de NEN 2535
- de aanvullende projectie van draagbare en verrijdbare blustoestellen wordt voor ingebruikname (m.b.t. industriefuncties) ob basis van een risico inventaristie (RI) bepaalt conform de NEN 4001 (9L/EC0)
- Weergave van de brandtechnische scheidingen: brandwerende scheiding WBDBO 60 minuten 2-zijdig en volgens NEN 6068
- branddeur, zelfsluitende deur bij brand, met een weerstand tegen branddoorslag WBO van minimaal 60 minuten
- Ventilatiesysteem (te gebruiken voor eventueel rookafvoer/ventileren)
- R rookmelder
- Ls loopslot (alleen deurklik en dagschoot aanwezig). Geen (cilinder) slot aanwezig.
- V veiligheidsslot (slot in vluchtroute zonder sleutel te openen). Conform NEN-EN 179
- Pa paniekslot conform de NEN-EN 1125 (Niet aanwezig. < 100 pers. aanwezig in gebouw)
- W wijziging op voorgaande tekening versie

Noodverlichting:
In het gebouw zal noodverlichting worden aangebracht.
Noodverlichting geeft binnen 15 seconden na het uitvallen van de voorziening voor elektriciteit gedurende ten minste 60 minuten een op een vloer, een tredevlak of een hellingbaan gemeten verlichtingssterkte van ten minste 1 lux.

Brandmeld- en ontruimingsalarminstallatie:
In het gebouw zal een brandmeldinstallatie worden aangebracht met volledige bewaking (handbrandmelders en automatische melders). Verder een luidalarm type B (slow whoop) ontruimingsalarminstallatie. Het Programma van eisen (PvE) zal 4 weken voor ingebruikname aan bevoegd gezag ter beoordeling worden aangeboden.

Gebouwconstructie:
In verband met aanwezige brandwerende gevels en inwendige scheidingen zal de gebouwconstructie (draagconstructie) ten aanzien tot bezwijken 60 minuten brandwerend uitgevoerd worden. Staten kolommen worden brandwerend bekleed.

Gerelateerde plannen

Overzicht funderingen 03523 OTH 000 CTA010 0017

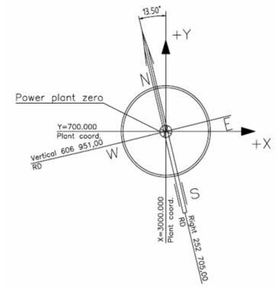

Elevation levels:

Ground level existing powerplant	= 4.70 m + NAP = EL. + 0.00 m
Ground level Eemshydrogen	= 5.30 m + NAP = EL. + 0.60 m
Site finished grade Eemshydrogen	= 5.10 m + NAP = EL. + 0.40 m

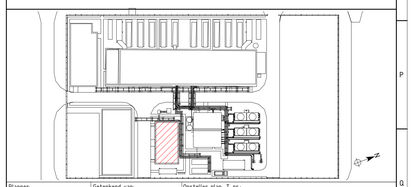

revisie	datum	getekend	gecontrol	vrijgegeven	omschrijving
C	2023.04.28	Nefjodov	Maibaum	Zinnert	Sea level altitude, gates height
B	2023.03.08	Nefjodov	Schin	Zinnert	Overall Update (Protocol No.1 RWE 21.02.2023)
A	2023.01.09	Nefjodov	Liu	Zinnert	First issue

Planner: HOCHTIEF ENGINEERING
Gekeurd door: Nefjodov
Opsteller plan.-T.-nr.:
Revisie: C
Revisie-datum: 2023.04.28

RWE Technology International GmbH
Ernestinenstr. 60 , 45141 Essen

	Datum	Naam
gef.:	2023.01.09	Nefjodov
geconfr.:	2023.01.09	Liu
vrijgeg.:	2023.01.09	Zinnert

Omschrijving: EemsH2 Unit A
Compressor Building 1 A00UNT01
Begane Grond, Aanzicht, Doorsnede

Tekening nummer: 03523OTH-000-CTA010-0005

schaal: 1 : 100
formaat: A0
stuklijsten-nr.:
vervang. voor:
opstelpl. (+):
naam bestand:

projectnummer / asset: #NL1732.EE01
afkorting: HTE
referentiecode (s): A
DCC: CTA010
doorlopend-nr. revisie: 0005 -C

VOORLIGGENDE TEKENING IS AUTEURSRECHTELIJK BESCHERMD. IEDERE VERVEELVOUDIGING, OOK VAN FRAGMENTEN, IS VERBODEN